Salzsilo 30m³

BL Silobau AG
CH-9200 Gossau/Erlenhof
Tel. +41 (0) 71 388 58 58
Fax +41 (0) 71 388 58 07

Blumer Lehmann
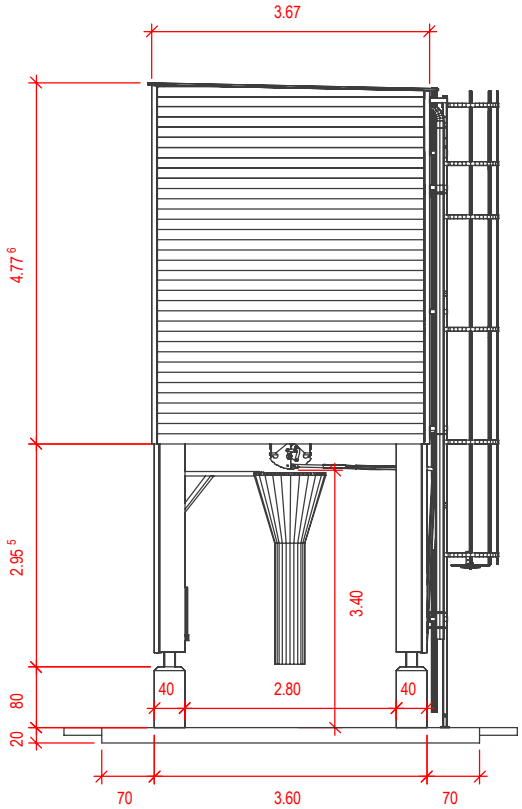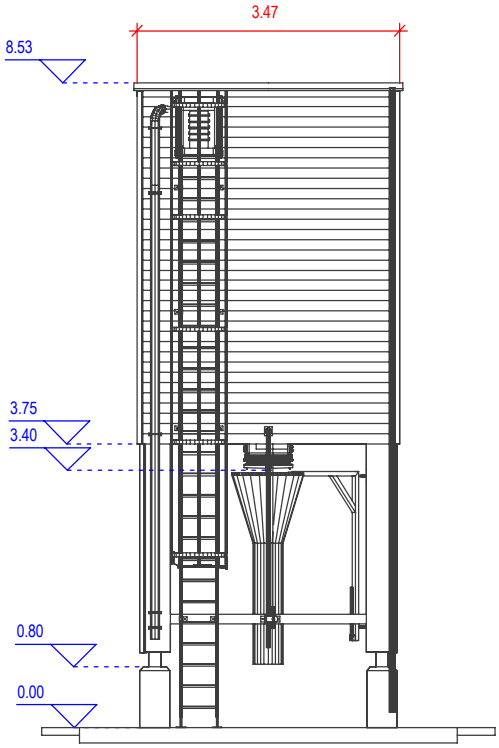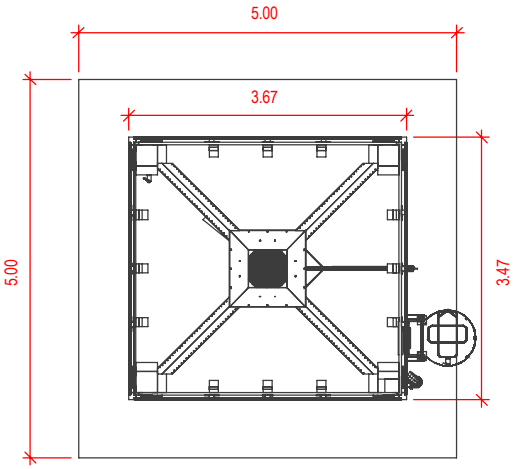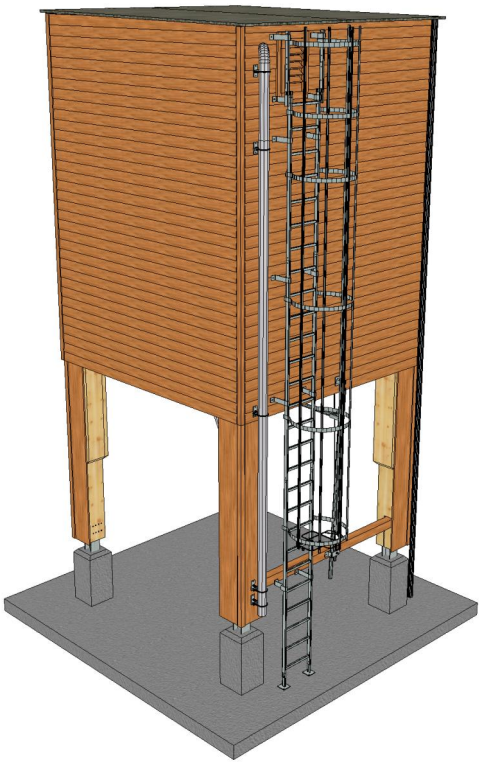
Silo Nummer: 30-E4-4S-H-F	Gezeichnet: vaeg	Datum: 01.09.2020	Mst.: 1 : 100